JAL-OV8865-A898B V5.2

Modulo telecamera con messa a fuoco automatica OmniVision OV8865 MIPI da 8 MP

Vista frontale

Vista posteriore

Specifiche

Modulo telecamera n.	**JAL-OV8865-A898B V5.2**
Risoluzione	8MP
Sensore d'immagine	OV8865
Tipo di sensore	1/3.2"
Dimensione pixel	1.4 um x 1.4 um
EFL	3.85 mm
F.NO	2.20
Pixel	3264 x 2448
Vista ad angolo	72.9°(DFOV) 61.1°(HFOV) 47.9°(VFOV)
Dimensioni dell'obiettivo	8.50 x 8.50 x 5.60 mm
Dimensioni del modulo	100.90 x 9.00 mm
Tipo di modulo	Messa a fuoco automatica
Interfaccia	MIPI
Circuito integrato Autista AF VCM	DW9714P
Tipo di lente	Taglio IR a 650 nm
temperatura di esercizio	-30°C to +85°C
Connettore di accoppiamento	24-5804-030-000-829

www.KaiLapTech.com sales@KaiLapTech.com Tel: (852) 6908 1256 Fax: (852) 3017 6778

All rights reserved @ Kai Lap Technologies Group Ltd. Specifications subject to change without notice.

JAL-OV8865-A898B V5.2

Modulo telecamera con messa a fuoco automatica OmniVision OV8865 MIPI da 8 MP

Vista dall'alto

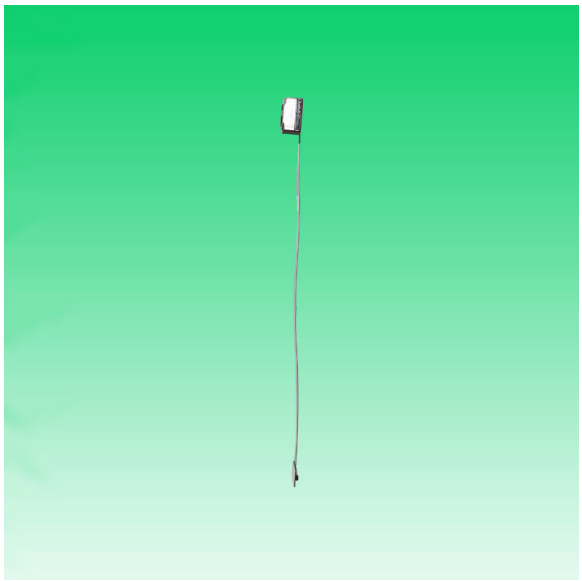

Vista laterale

Vista dal basso

Connettore di accoppiamento

www.KaiLapTech.com sales@KaiLapTech.com Tel: (852) 6908 1256 Fax: (852) 3017 6778

All rights reserved @ Kai Lap Technologies Group Ltd. Specifications subject to change without notice.

www.KaiLapTech.com sales@KaiLapTech.com Tel: (852) 6908 1256 Fax: (852) 3017 6778

All rights reserved @ Kai Lap Technologies Group Ltd. Specifications subject to change without notice.

CMOS CAMERA MODULES

your BEST camera module partner

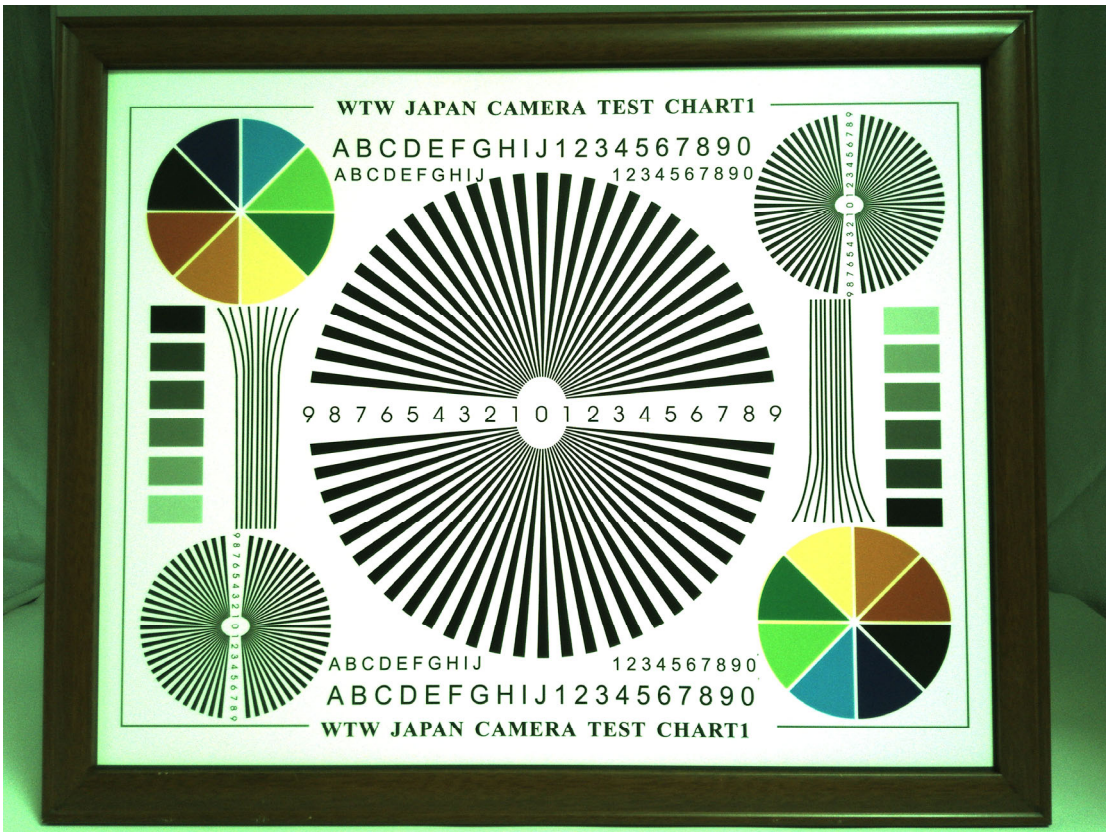

www.KaiLapTech.com sales@KaiLapTech.com Tel: (852) 6908 1256 Fax: (852) 3017 6778

All rights reserved @ Kai Lap Technologies Group Ltd. Specifications subject to change without notice.

www.KaiLapTech.com sales@KaiLapTech.com Tel: (852) 6908 1256 Fax: (852) 3017 6778

All rights reserved @ Kai Lap Technologies Group Ltd. Specifications subject to change without notice.

RoHS	
PIN	SIGNAL
1	DGND
2	AFVDD 2.8V
3	DVDD 1.2V
4	DOVDD 1.8V
5	NC
6	AGND
7	AVDD 2.8V
8	DGND
9	SDA
10	SCL
11	RESET
12	PWDN
13	DGND
14	MCLK
15	DGND
16	MDP3
17	MDN3
18	DGND
19	MDP2
20	MDN2
21	DGND
22	MDP1
23	MDN1
24	DGND
25	MCP
26	MCN
27	DGND
28	MDP0
29	MDN0
30	DGND

Version	Information
V3.0	First Version
V5.0	Change FPC length
V5.2	Change VCM

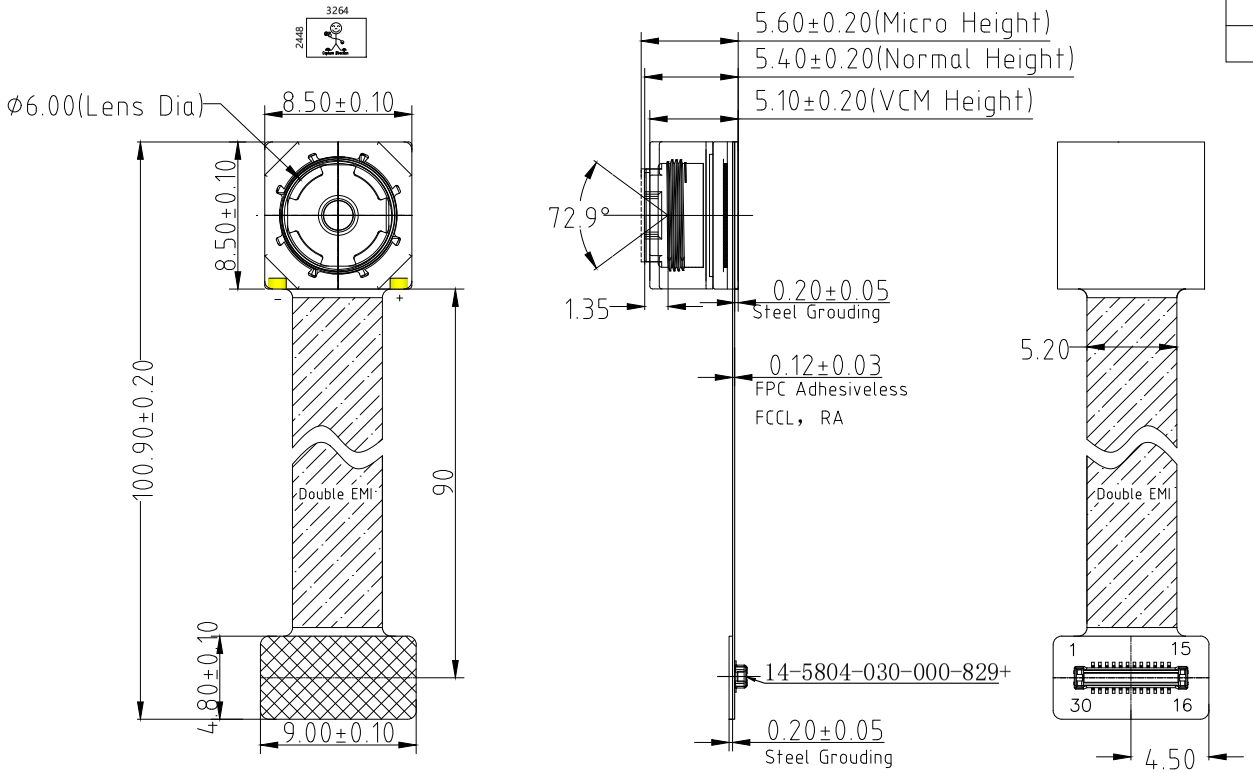

TOP VIEW SIDE VIEW BOTTOM VIEW

NOTE:

1.Sensor I2C slave address:0x6C

2.VCM driver IC: DW9714P

Parameter:

1、Sensor specification:

Image Sensor: OV8865

Pixel: 1.4um×1.4um

Lens Type: 1/3.2

Important Voltage Description: DVDD1.2V (external power supply);

2、Lens specification:

FOV: 72.9°(D);61.1°(H);47.9°(V);

F/NO.: 2.2

TV distortion: <1.5%

Focal length: 3.85mm

Composition: 5P+IR FILTER

IR Cut Coating: 650nm±10nm@50%

Kai Lap Technologies Group Ltd

Designed By	Kevin	Model Name:	JAL-OV8865-A898B V5.2		
Checked By	Aouly_Yan	Projection Type: Third Angle	Unit: mm	Date: 5/21/2024	
			Scale: 1:1	Sheet: 1 of 1	Version: 1/0

DW9714P

Upgraded Conventional AF Driver IC

FEATURES

120mA output driver with 10-bit resolution DAC
Smart Actuator Control (SAC™) modes
Supply voltage (V_{DD}): 2.3V to 4.3V
I/O voltage (V_{IN}): 1.8V to V_{DD}
Fast mode and Fast mode plus I^2C interface compatible
Power On Reset (POR)
Power Down (PD) mode current consumption less than 1uA
Package: 6-pin WLCSP (0.77mm x 1.14mm x 0.30mm)

APPLICATIONS

Mobile camera
Digital still camera
Camcorder
Web camera
Action camera

GENERAL DESCRIPTION

The DW9714P designed for linear control of Voice Coil Motors (VCM). This device is compatible with DW9714. The DW9714P has a single 10-bit DAC with 120mA output current sink capability. This device features SAC™ mode which can minimize the mechanical vibration and achieve very fast mechanical settling time. The SAC™ is protected by patent and registered trademark of DONGWOON ANATECH.

The DW9714P operates from a single 2.3V to 4.3V supply. The internal DAC is controlled via an I^2C serial interface that operates at clock rate up to 1MHz. The I^2C address for the DW9714P is 0x18. The DW9714P offers PD mode with current consumption less than 1uA.

The DW9714P can be used for auto focus applications in mobile cameras, digital still cameras, camcorders, web cameras and action cameras.

TYPICAL APPLICATION CIRCUIT

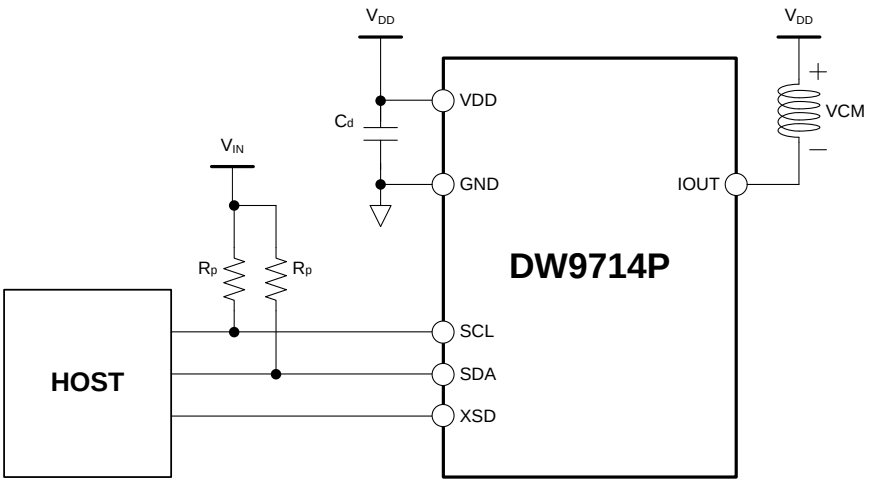

Figure 1. Typical application circuit

0.4mmPitch Series5804

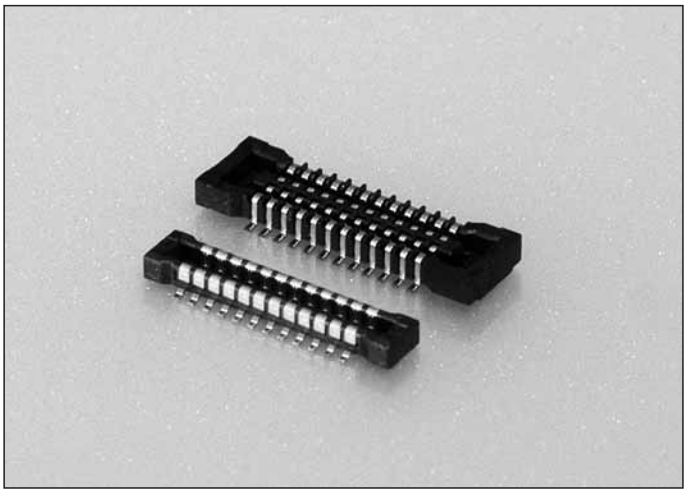

シリーズ (Series)	5804
基板間高さ (Stacking Height)	0.9mm
極間隔 (Pitch)	0.4mm
極数 (No. of Positions)	10～80
定格電流 (Rated Current)	DC 0.3A
定格電圧 (Rated Voltage)	DC 50V
耐電圧 (D.W.Voltage)	AC 250Vrms/min.
コンタクト材質 (Contact Material)	銅合金　Copper alloy
インシュレータ材質 (Insulator Material)	耐熱樹脂　Heat resistance plastic
使用温度範囲 (Operating Temperature)	−40～85℃

SERIES 5804

◇概要
5804シリーズは、市場における携帯電話やデジタルAV機器等の小型化、薄型化の要求に基づき開発された0.4mmピッチ、嵌合高さ0.9mmの超低背基板対基板コネクタです。幅寸法は2.4mmと、より一層の省面積化を実現しています。

◇Outline
Series 5804 is a 0.4mm pitch and ultra low profile Board to Board connector with 0.9mm in mating height is developed to meet marketing needs for minimum size of cell phones, digital AV equipment, etc. A great deal of space saving is achieved with 2.4mm in width.

◇特長
(1) スリム・低背でありながらコネクタ裏面に下壁を設け金属の露出がなく、製品の端子ランド対向間にパターン配線が可能であり、高密度実装に最適な構造です。
(2) 高い接触信頼性を実現するために、接触構造は振動や落下衝撃に強い挟み込み構造を採用するとともに、接触部は飛散したフラックスや付着した異物を排除する独自の構造を採用しました。
(3) 嵌合時のロック構造は、独自のロック構造を採用。低背でありながらも優れたクリック感と、抜去時の保持力を強化しています。

◇Features
(1) Pattern can be laid out between connector leads, which is suitable for high density package, because no metal is exposed on the bottom of the connector besides its slim and low profile.
(2) The pinching structure, highly resistant to vibration and drop shock, is adopted in contacts and the original structure excluding splashed flux or foreign matters attached is adopted on contacting points in order to obtain high contacting reliability.
(3) Original locking structure is adopted for mating lock mechanism that realizes the firm clicking response and enhances the retention force when connectors unmated even with their low profile.

本カタログには推奨めっきを掲載しております。めっき種類・仕様、ならびに生産対応可能極数については営業部に御確認願います。
Recommended plating types are mentioned in this catalogue.
For other plating types and their specifications, and available numbers of positions, please feel free to contact our sales department.

0.4mm Pitch

SERIES

5804

プラグ/リセ ST SMT

Plug/Receptacle Vertical SMT

●Plug

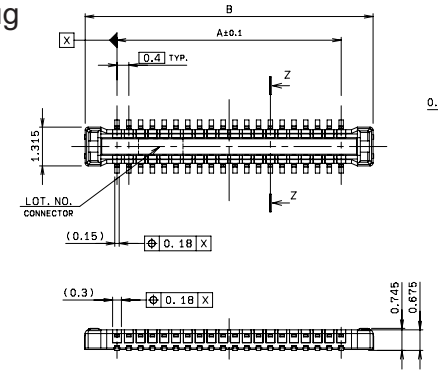

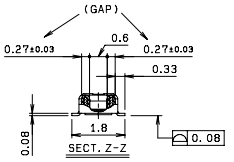

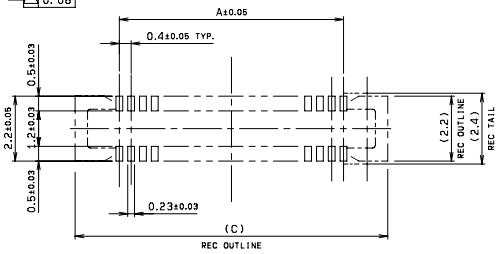

MOUNTING LAYOUT

極数 NO. OF POS.	A	B	C
10	1.6	3.76	4.6
12	2.0	4.16	5.0
14	2.4	4.56	5.4
16	2.8	4.96	5.8
18	3.2	5.36	6.2
20	3.6	5.76	6.6
22	4.0	6.16	7.0
24	4.4	6.56	7.4
26	4.8	6.96	7.8
30	5.6	7.76	8.6
32	6.0	8.16	9.0
34	6.4	8.56	9.4
40	7.6	9.76	10.6
44	8.4	10.56	11.4
50	9.6	11.76	12.6
54	10.4	12.56	13.4
60	11.6	13.76	14.6
70	13.6	15.76	16.6
80	15.6	17.76	18.6

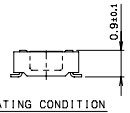

MATING CONDITION

●Receptacle

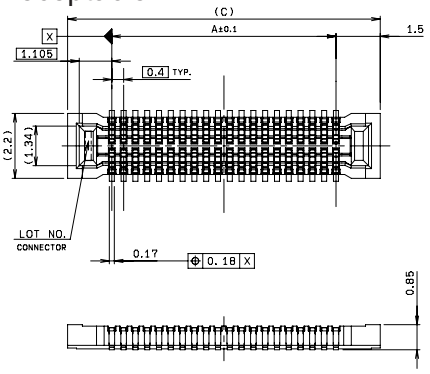

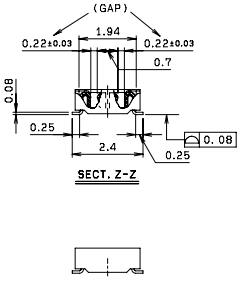

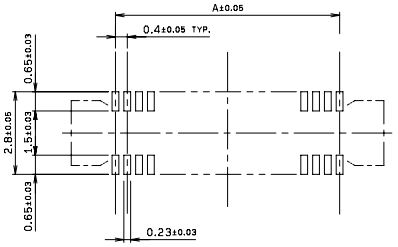

MOUNTING LAYOUT

極数 NO. OF POS.	A	C
10	1.6	4.6
12	2.0	5.0
14	2.4	5.4
16	2.8	5.8
18	3.2	6.2
20	3.6	6.6
22	4.0	7.0
24	4.4	7.4
26	4.8	7.8
30	5.6	8.6
32	6.0	9.0
34	6.4	9.4
40	7.6	10.6
44	8.4	11.4
50	9.6	12.6
54	10.4	13.4
60	11.6	14.6
70	13.6	16.6
80	15.6	18.6

●Packaging

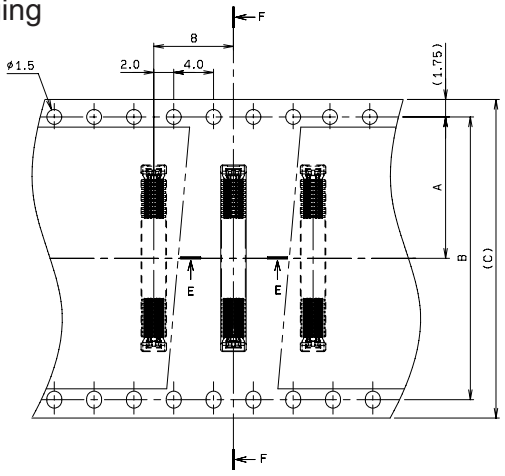

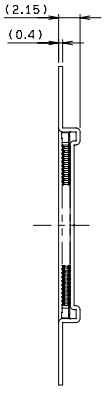

SECT. F-F

Receptacle

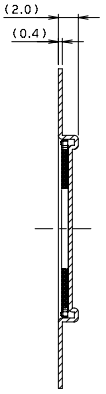

SECT. F-F

Plug

極数 NO. OF POS.	A	B	C
10	5.5	-	12.0
12	5.5	-	12.0
14	7.5	-	16.0
16	7.5	-	16.0
18	7.5	-	16.0
20	7.5	-	16.0
22	7.5	-	16.0
24	7.5	-	16.0
26	7.5	-	16.0
30	7.5	-	16.0
32	7.5	-	16.0
34	11.5	-	24.0
40	11.5	-	24.0
44	11.5	-	24.0
50	11.5	-	24.0
54	11.5	-	24.0
60	11.5	-	24.0
64	11.5	-	24.0
70	11.5	-	24.0
80	14.2	28.4	32.0

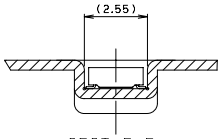

SECT. E-E

Receptacle

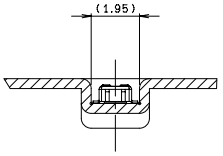

SECT. E-E

Plug

注文コード ORDERING CODE

X4 5804 0XX 000 829+

1：Plug
2：Receptacle

極数 Number of positions

RoHS対応品
RoHS Compliant Product

注）生産可能極数については営業部にご確認願います。
Note) Feel free to contact our sales department for available numbers of positions.

梱包数量：3000個/リール
PACKING QUANTITY：3000/Reel

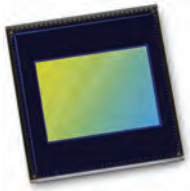

OV8865 8MP product brief

High-Performance, Low-Power 8-Megapixel Image Sensor for Mainstream Smartphones and Tablets

lead free

available in a lead-free package

OmniVision's OV8865 is a low-power high-performance 8-megapixel camera solution for mainstream smartphones and tablets. Utilizing an improved 1.4-micron OmniBSI-2™ pixel, the OV8865 delivers best-in-class pixel performance in a smaller, more power efficient package compared to the previous generation OV8835 sensor.

The OV8865 offers a number of performance improvements including a five percent improvement in dynamic range and a 50 percent reduction in dark current, resulting in superior high- and low-light images. Furthermore, the OV8865 consumes considerably less power than the OV8835, achieving the sub 200 mW benchmark preferred by high-end mobile device manufacturers.

The 1/3.2-inch OV8865 supports an active array of 3264 x 2448 (8-megapixels) operating at 30 frames per second (fps) for high-speed photography. The sensor is also capable of capturing 1080p high-definition (HD) video at 30 fps or 720p at 60 fps.

The OV8865 fits into an industry standard 8.5 x 8.5 x 5 mm package.

Find out more at www.ovt.com.

OmniVision.

OV8865

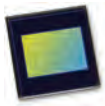

Applications

- Cellular Phones
- Tablets
- PC Multimedia

Ordering Information

- **OV08865-G04A-1D**
  (color, chip probing, 200 µm backgrinding, reconstructed wafer with good die)

Product Features

- automatic black level calibration (ABLC)
- programmable controls for frame rate, mirror and flip, cropping, and windowing
- static defective pixel canceling
- supports output formats: 10-bit RAW RGB (MIPI)
- supports horizontal and vertical subsampling
- supports images sizes: 3264x2448, 3264x1836, 2816x1584, 1632x1224, 1408x792
- supports 2x2 binning, re-sampling filter
- standard serial SCCB interface
- up to 4-lane MIPI serial output interface
- embedded 1536 bytes one-time programmable (OTP) memory for part identification, etc.
- two on-chip phase lock loops (PLLs)
- programmable I/O drive capability
- built-in temperature sensor

Product Specifications

- **active array size:** 3264 x 2448
- **power supply:**
  - **core:** 1.2V
  - **analog:** 2.8V
  - **I/O:** 1.8V, 2.8V
- **power requirements:**
  - **active:** 196 mW (full resolution @ 30 fps)
  - **XSHUTDOWN:** 5 µW
- **temperature range:**
  - **operating:** -30°C to +85°C junction temperature
  - **stable image:** 0°C to +60°C junction temperature
- **output formats:** 10-bit RAW RGB data
- **lens size:** 1/3.2"
- **lens chief ray angle:** 32.2° non-linear
- **input clock frequency:** 6 - 27 MHz
- **max S/N ratio:** 36.7 dB
- **dynamic range:** 68.8 dB
- **maximum image transfer rate:** 30 fps
- **sensitivity:** 940 mV/lux-sec
- **scan mode:** progressive
- **pixel size:** 1.4 µm x 1.4 µm
- **dark current:** 20 e-/sec @ 60°C junction temperature
- **image area:** 4614.4 µm x 3472 µm
- **die dimensions:** 5850 µm x 5700 µm

Functional Block Diagram

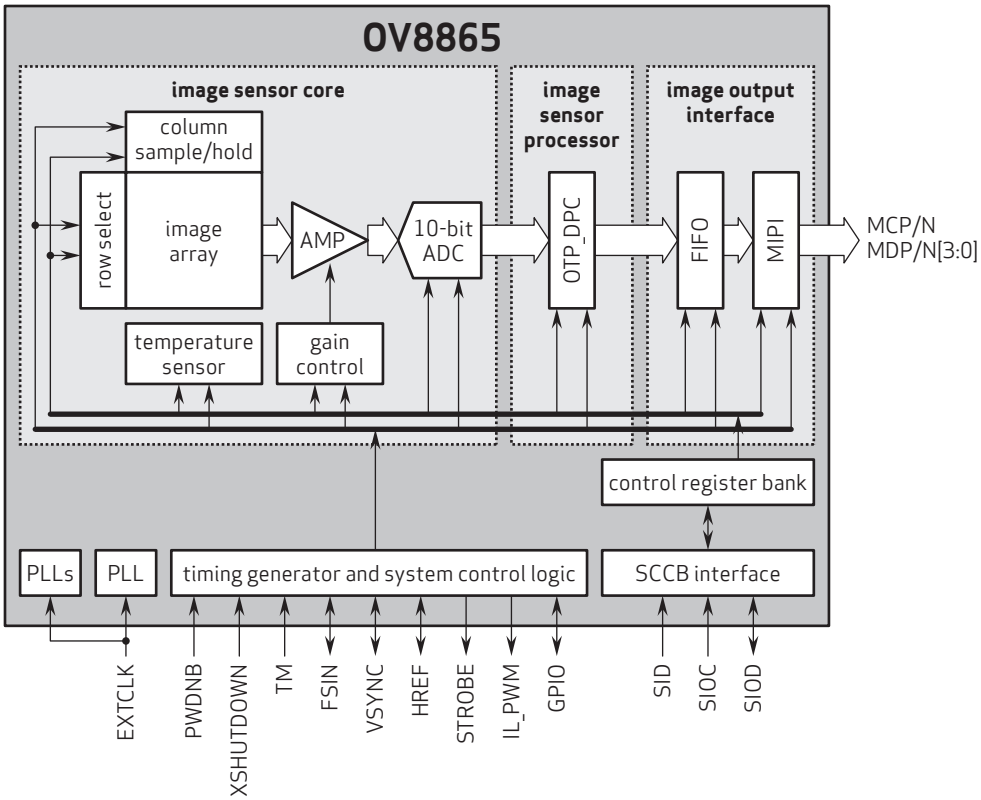

4275 Burton Drive
Santa Clara, CA 95054
USA

Tel: + 1 408 567 3000
Fax: + 1 408 567 3001
www.ovt.com

OmniVision reserves the right to make changes to their products or to discontinue any product or service without further notice. OmniVision and VarioPixel are registered trademarks of OmniVision Technologies, Inc. The OmniVision logo and OmniBSI are trademarks of OmniVision Technologies, Inc. All other trademarks are the property of their respective owners.

Version 1.3, October, 2014

CMOS CAMERA MODULES

your BEST camera module partner

Applicazioni per fotocamere

Pilota automobilistico

Diretta streaming

Video conferenza

Rilevamento biometrico Eye Tracker

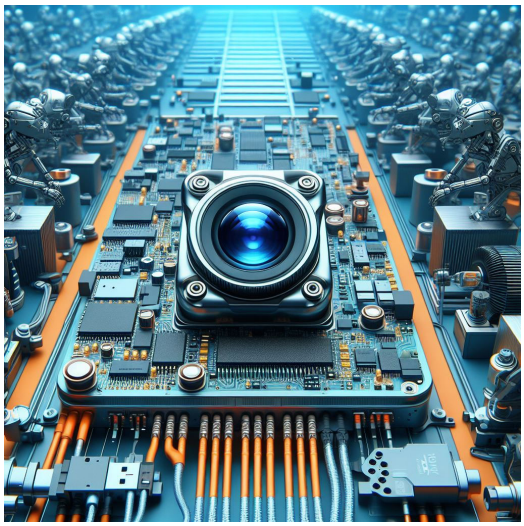

Visione artificiale

Monitor agricolo

Sicurezza della visione notturna

Drone e occhi d'aquila sportivi

Fotocamera interattiva per animali domestici

www.KaiLapTech.com sales@KaiLapTech.com Tel: (852) 6908 1256 Fax: (852) 3017 6778

All rights reserved @ Kai Lap Technologies Group Ltd. Specifications subject to change without notice.

CMOS CAMERA MODULES

your BEST camera module partner

Applicazioni per fotocamere

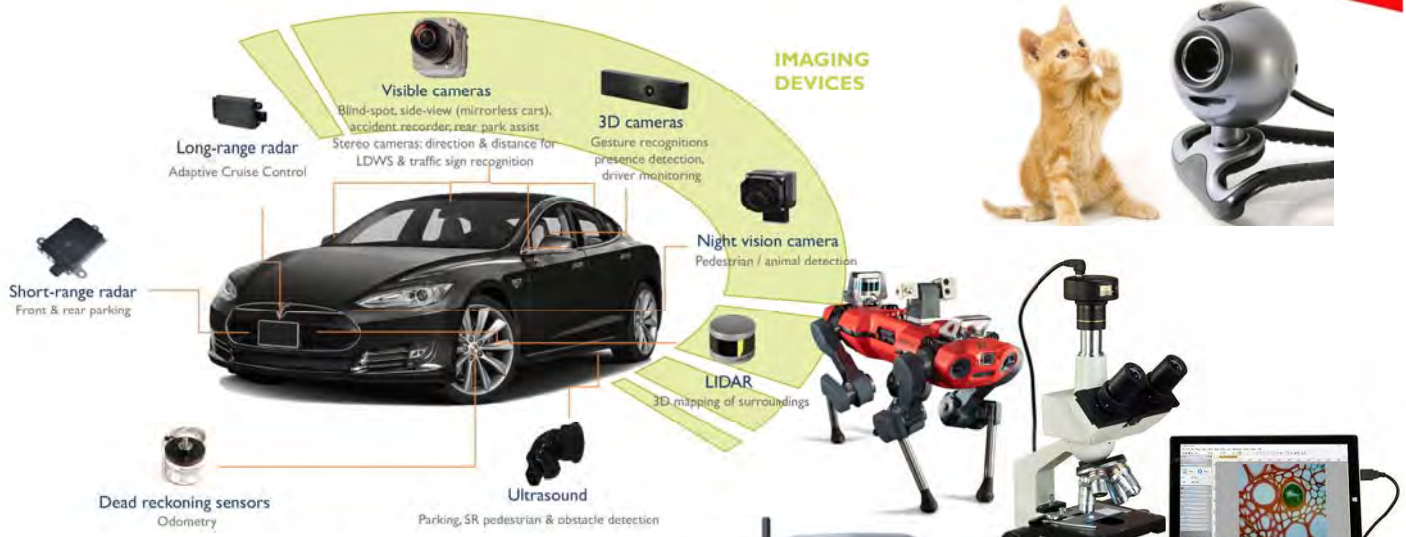

www.KaiLapTech.com sales@KaiLapTech.com Tel: (852) 6908 1256 Fax: (852) 3017 6778

All rights reserved @ Kai Lap Technologies Group Ltd. Specifications subject to change without notice.

Tabella di riferimento per la definizione dei pin del modulo telecamera

OmniVision Sony Himax Samsung On-Semi Aptina Himax GalaxyCore PixArt Sensori di immagine	
Segnale pin	**Descrizione**
DGND GND	terra per il circuito digitale
AGND	terra per il circuito analogico
PCLK DCK	Uscita PCLK DVP
XCLR PWDN XSHUTDOWN STANDBY	spegnimento attivo alto con resistenza pull-down interna
MCLK XVCLK XCLK INCK	orologio di ingresso del sistema
RESET RST	reset attivo basso con resistenza pull-up interna
NC NULL	non connesso
SDA SIO_D SIOD	Dati SCCB
SCL SIO_C SOIC	Orologio di ingresso SCCB
VSYNC XVS FSYNC	Uscita DVP VSYNC
HREF XHS	Uscita DVP HREF
DOVDD	alimentazione per il circuito I/O
AFVDD	power for VCM circuit
AVDD	alimentazione per il circuito VCM
DVDD	potenza per il circuito digitale
STROBE FSTROBE	uscita stroboscopica
FSIN	sincronizzare il segnale VSYNC dall'altro sensore
SID	Ingresso ID ultimo bit SCCB
ILPWM	indicatore di uscita dell'otturatore meccanico
FREX	frame exporuse / mechanical shutter
GPIO	esposizione del telaio/otturatore meccanico
SLASEL	Selezione indirizzo slave I2C
AFEN	abilitare attivo alto sull'IC del driver VCM
Interfaccia MIPI	
MDN0 DN0 MD0N DATA_N DMO1N	Uscita negativa della prima corsia dati MIPI
MDP0 DP0 MD0P DATA_P DMO1P	Uscita positiva della prima corsia dati MIPI
MDN1 DN1 MD1N DATA2_N DMO2N	Uscita negativa MIPI 2a corsia dati
MDP1 DP1 MD1P DATA2_P DMO2P	Uscita positiva MIPI 2a corsia dati
MDN2 DN2 MD2N DATA3_N DMO3N	Uscita negativa MIPI 3a corsia dati
MDP2 DP2 MD2P DATA3_P DMO3P	Uscita positiva MIPI 3a corsia dati
MDN3 DN3 MD3N DATA4_N DMO4N	Uscita negativa MIPI 4a corsia dati
MDP3 DP3 MD3P DATA4_P DMO4P	Uscita positiva MIPI 4a corsia dati
MCN CLKN CLK_N DCKN	Uscita negativa dell'orologio MIPI
MCP CLKP MCP CLK_P DCKN	Uscita positiva dell'orologio MIPI
Interfaccia parallela DVP	
D0 DO0 Y0	Porta di uscita dati DVP 0
D1 DO1 Y1	Porta di uscita dati DVP 1
D2 DO2 Y2	Porta di uscita dati DVP 2
D3 DO3 Y3	Porta di uscita dati DVP 3
D4 DO4 Y4	Porta di uscita dati DVP 4
D5 DO5 Y5	Porta di uscita dati DVP 5
D6 DO6 Y6	Porta di uscita dati DVP 6
D7 DO7 Y7	Porta di uscita dati DVP 7
D8 DO8 Y8	Porta di uscita dati DVP 8
D9 DO9 Y9	Porta di uscita dati DVP 9
D10 DO10 Y10	Porta di uscita dati DVP 10
D11 DO11 Y11	Porta di uscita dati DVP 11

All rights reserved @ Kai Lap Technologies Group Ltd. Specifications subject to change without notice.

Test di affidabilità della fotocamera

Elemento di ispezione dell'affidabilità			Metodo di prova	Criteri di accettazione
Categoria		Articolo		
Ambientale	Magazzinaggio Temperatura	No.Alto 60°C 96 ore	Camera di temperatura	Nessuna situazione anomala
		Bassa -20°C 96 ore	Camera di temperatura	Nessuna situazione anomala
	Operazione Temperatura	Alta 60°C 24 ore	Camera di temperatura	Nessuna situazione anomala
		Bassa -20°C 24 ore	Camera di temperatura	Nessuna situazione anomala
	Umidità	60°C 80% 24 ore	Camera di temperatura	Nessuna situazione anomala
	Shock termico	Alta 60°C 0,5 ore Bassa -20°C 0,5 ore Pedalare in 24 ore	Camera di temperatura	Nessuna situazione anomala
Fisico	Prova di caduta (Caduta libera)	Senza confezione 60 cm	10 volte su pavimento in legno	Elettricamente Funzionale
		Con Confezione 60cm	10 volte su pavimento in legno	Elettricamente Funzionale
	Prova di vibrazione	50 Hz Asse X 2 mm 30 min	Tavola vibrante	Elettricamente Funzionale
		50 Hz Asse Y 2 mm 30 min	Tavola vibrante	Elettricamente Funzionale
		50 Hz Asse Z 2 mm 30 min	Tavola vibrante	Elettricamente Funzionale
	Trazione del cavo Prova di forza	Peso di carico 4 kg 60 secondi Pedalare in 24 ore	Macchina per prove di trazione	Elettricamente Funzionale
Elettrico	Prova ESD	Scarica a contatto 2 KV	Macchina per test ESD	Elettricamente Funzionale
		Scarica d'aria 4 KV	Macchina per test ESD	Elettricamente Funzionale
	Prova di invecchia-mento	Accensione/spegnimento 30 secondi Pedalare in 24 ore	Interruttore di alimentazione	Elettricamente Funzionale
	Connettore USB	Accensione/spegnimento 250 volte	Plug and Unplug	Elettricamente Funzionale

www.KaiLapTech.com sales@KaiLapTech.com Tel: (852) 6908 1256 Fax: (852) 3017 6778

All rights reserved @ Kai Lap Technologies Group Ltd. Specifications subject to change without notice.

CMOS CAMERA MODULES

Standard di ispezione della telecamera

your BEST camera module partner

Elemento di ispezione			Metodo di ispezione	Standard di ispezione
Categoria		Articolo		
Aspetto	FPC / PCB	Colore	L'occhio nudo	Non sono ammesse differenze sostanziali.
		Essere strappato/tritato	L'occhio nudo	L'esposizione alle crepe del rame non è consentita.
		Marcatura	L'occhio nudo	Chiaro, riconoscibile (entro 30 cm di distanza)
	Titolare	Graffi	L'occhio nudo	L'esposizione a crepe interne non è consentita
		Spacco	L'occhio nudo	Rispetta lo standard di altezza
		Vite	L'occhio nudo	Assicurarsi che siano presenti le viti (se presenti)
		Danno	L'occhio nudo	L'esposizione a crepe interne non è consentita
	Lente	Graffio	L'occhio nudo	Nessun effetto sullo standard di risoluzione
		Contaminazione	L'occhio nudo	Nessun effetto sullo standard di risoluzione
		Pellicola d'olio	L'occhio nudo	Nessun effetto sullo standard di risoluzione
		Nastro di copertura	L'occhio nudo	Nessun problema sull'aspetto.
Funzione	Immagine	Nessuna comunicazione	Scheda di prova	Non autorizzato
		Pixel luminoso	Lavagna	Non consentito nel Centro immagini
		Pixel scuro	Lavagna bianca	Non consentito nel Centro immagini
		Offuscato	L'occhio nudo	Non autorizzato
		Nessuna immagine	L'occhio nudo	Non autorizzato
		Linea verticale	L'occhio nudo	Non autorizzato
		Linea orizzontale	L'occhio nudo	Non autorizzato
		Perdita di luce	L'occhio nudo	Non autorizzato
		Immagine lampeggiante	L'occhio nudo	Non autorizzato
		Ammaccare	Inspection Jig	Non autorizzato
		Risoluzione	Grafico	Segue lo standard della tabella di ispezione in uscita
		Colore	L'occhio nudo	Nessun problema
		Rumore	L'occhio nudo	Non autorizzato
		Angolo buio	L'occhio nudo	Meno di 100px per 100px
		Risoluzione del colore	L'occhio nudo	Nessun problema
Dimensione		Altezza	L'occhio nudo	Segue la scheda tecnica di approvazione
		Larghezza	L'occhio nudo	Segue la scheda tecnica di approvazione
		Larghezza	L'occhio nudo	Segue la scheda tecnica di approvazione
		Complessivamente	L'occhio nudo	Segue la scheda tecnica di approvazione

www.KaiLapTech.com sales@KaiLapTech.com Tel: (852) 6908 1256 Fax: (852) 3017 6778

All rights reserved @ Kai Lap Technologies Group Ltd. Specifications subject to change without notice.

Soluzioni pacchetto KLT

Modulo telecamera KLT

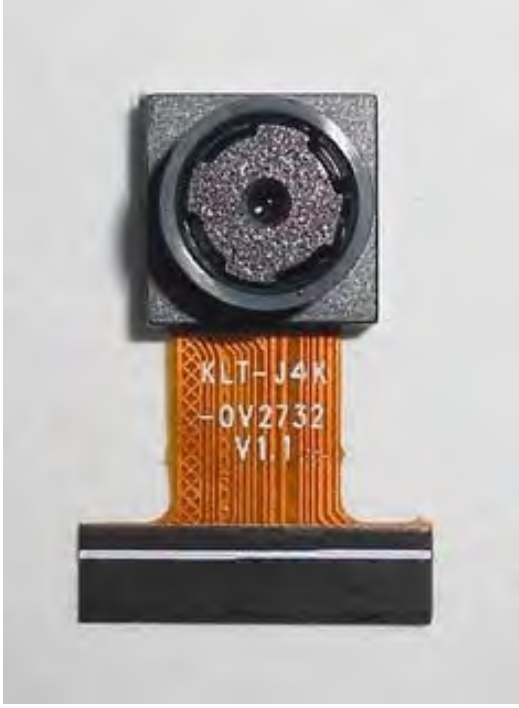

Completo di pellicola protettiva per lente

Vassoio con griglia e spazio

Posiziona le fotocamere sul vassoio

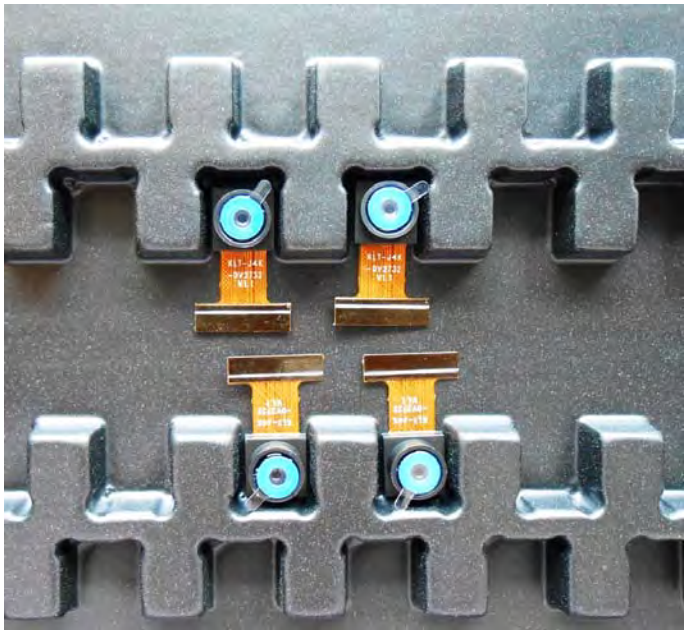

www.KaiLapTech.com sales@KaiLapTech.com Tel: (852) 6908 1256 Fax: (852) 3017 6778

All rights reserved @ Kai Lap Technologies Group Ltd. Specifications subject to change without notice.

Soluzione del pacchetto moduli fotocamera

Vassoio pieno di fotocamere

Vassoio di copertura con coperchio

Mettere il vassoio nella borsa antistatica

Aspirare il sacchetto antistatico

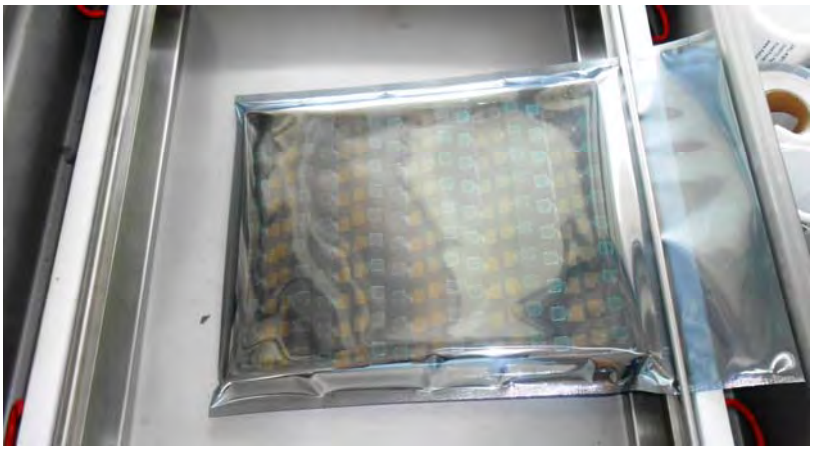

www.KaiLapTech.com sales@KaiLapTech.com Tel: (852) 6908 1256 Fax: (852) 3017 6778

All rights reserved @ Kai Lap Technologies Group Ltd. Specifications subject to change without notice.

Soluzione del pacchetto moduli fotocamera

Busta sottovuoto sigillata con etichette
1. Modello e descrizione 2. Quantità 3. Data di spedizione 4. Attenzione

www.KaiLapTech.com sales@KaiLapTech.com Tel: (852) 6908 1256 Fax: (852) 3017 6778

All rights reserved @ Kai Lap Technologies Group Ltd. Specifications subject to change without notice.

Soluzione per pacchetti di ordini di grandi dimensioni

Posizionare i fogli di schiuma tra i vassoi

I fogli di schiuma sono leggermente più grandi dei vassoi

Posizionare i fogli e i vassoi in schiuma nella scatola

I fogli di schiuma sono una scatola perfetta-mente aderente

www.KaiLapTech.com sales@KaiLapTech.com Tel: (852) 6908 1256 Fax: (852) 3017 6778

All rights reserved @ Kai Lap Technologies Group Ltd. Specifications subject to change without notice.

Soluzione di pacchetti per piccoli ordini

Posizionare i fogli e i vassoi in schiuma nella scatola piccola

I fogli di schiuma si adattano perfettamente alla scatola piccola

Confezione in piccola scatola per la spedizione

Posiziona le scatole piccole nella scatola più grande

www.KaiLapTech.com sales@KaiLapTech.com Tel: (852) 6908 1256 Fax: (852) 3017 6778

All rights reserved @ Kai Lap Technologies Group Ltd. Specifications subject to change without notice.

Soluzione del pacchetto Carbon Box

Sigillare la scatola del carbonio

Scatola etichettata del pacchetto finale

Scatola di carbonio pronta per la spedizione
1. Indirizzo di consegna e numero di telefono 2. Numero di casella e data di spedizione 3. Attenzione alla fragilità

All rights reserved @ Kai Lap Technologies Group Ltd. Specifications subject to change without notice.

Soluzione del pacchetto di ordini di esempio

Posizionare il campione in una piccola busta antistatica

Posiziona i connettori nella piccola busta anti-statica

Etichette campione sulla borsa piccola
1. Modulo telecamera o modello connettore 2. Data e quantità di spedizione
3. Attenzione

All rights reserved @ Kai Lap Technologies Group Ltd. Specifications subject to change without notice.

Soluzione di connettori di grandi dimensioni

Connettori in una ruota

Etichetta connettori nella ruota

La ruota si adatta perfettamente alla scatola

Scatola connettori pronta per la spedizione

www.KaiLapTech.com sales@KaiLapTech.com Tel: (852) 6908 1256 Fax: (852) 3017 6778

All rights reserved @ Kai Lap Technologies Group Ltd. Specifications subject to change without notice.

Azienda Kai Lap Technologies (KLT)

Kai Lap Technologies Group Limited. (KLT) è stata fondata nel 2009, un produttore guidato dalla tecnologia di nuova generazione specializzato nella ricerca, progettazione e produzione di prodotti audio e video. KLT occupa uno stabilimento automatizzato di 20.000 piedi quadrati con 100 dipendenti e un rendimento annuo di 30.000.000 di telecamere.

KLT fornisce OEM, progettazione ODM, produzione a contratto e costruisce prodotti per fotocamere. Puoi fornirci i requisiti, anche con una bozza manuale, le nostre vendite e ingegneria collaboreranno per soddisfare le tue esigenze. Ci consideriamo il vostro partner a lungo termine nello sviluppo di soluzioni pratiche e innovative.

Il nostro team copre tutto, dallo sviluppo del concetto iniziale al prodotto prodotto in serie. KLT è specializzata nella progettazione personalizzata di fotocamere, materie prime, ingegneria elettronica, sviluppo firmware/software, test di prodotto e progettazione di imballaggi. I nostri esperti sistemi di fornitura strategica offrono una capacità produttiva solida e affidabile per ordini di varie dimensioni.

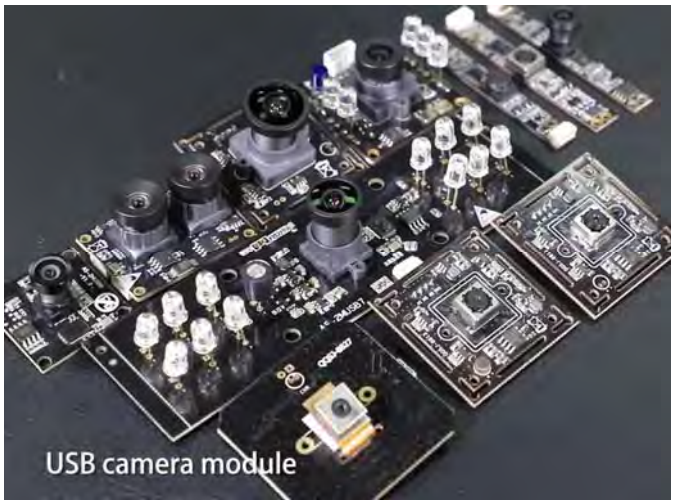

Garanzia limitata

KLT fornisce la seguente garanzia limitata se hai acquistato il/i Prodotto/i direttamente dalla società KLT o dal sito web di KLT, www.KaiLapTech.com. I prodotti acquistati da altri venditori o fonti non sono coperti dalla presente Garanzia limitata. KLT garantisce che i Prodotti saranno esenti da difetti nei materiali e nella lavorazione in condizioni di utilizzo normale per un periodo di un (1) anno dalla data di ricezione del prodotto ("Periodo di garanzia").

Per tutti i Prodotti che contengono o sviluppano difetti materiali o di lavorazione durante il Periodo di garanzia, KLT, a sua esclusiva discrezione: (i) riparerà il/i Prodotto/i; (ii) sostituire il(i) Prodotto(i) con uno(i) nuovo(i) o ricondizionato (Prodotto(i) sostitutivo(i) di modello identico o equivalente dal punto di vista funzionale); o (iii) fornirti un rimborso del prezzo pagato per il/i Prodotto/i.

La presente Garanzia Limitata di KLT è limitata esclusivamente alla riparazione e/o sostituzione nei termini sopra indicati. KLT non è affidabile né responsabile per eventuali eventi successivi.

www.KaiLapTech.com sales@KaiLapTech.com Tel: (852) 6908 1256 Fax: (852) 3017 6778

All rights reserved @ Kai Lap Technologies Group Ltd. Specifications subject to change without notice.

CMOS CAMERA MODULES

your BEST camera module partner

Forza KLT

Fabbrica potente

Servizio professionale

Consegna promessa

www.KaiLapTech.com sales@KaiLapTech.com Tel: (852) 6908 1256 Fax: (852) 3017 6778

All rights reserved @ Kai Lap Technologies Group Ltd. Specifications subject to change without notice.